NO	件號 PAT.NO	品名 NAME	材質 MATL	件數 SHT	處理 TREAT	備註 REMARK
1	M-624-PF-R	4 PIN CONNECTOR	———	1	———	
2	V#22B4C-R	WIRE	———	1980mm	———	UL 22AWG.

Items	Electrical specifications
Rated current/voltage	AC/DC 5V-5mA min. AC/DC 125V-3A max.
Withstanding voltage	AC 300V(rms) for 1 minute
Insulation resistance	100MΩ min. at DC 500V
Water Protection	IP65

智慧財產權 請勿抄襲盜用

APEX CONNECTOR PROPRRIETARY

本產品符合 RoHS 指令

RoHS COMPLIANT 2002/95/EC

參考圖面 REFER DRAWING

FOR YOUR FORMAL APPROVAL,
PLS CONFIRM BY RETURN FAX
SIGNATURE :

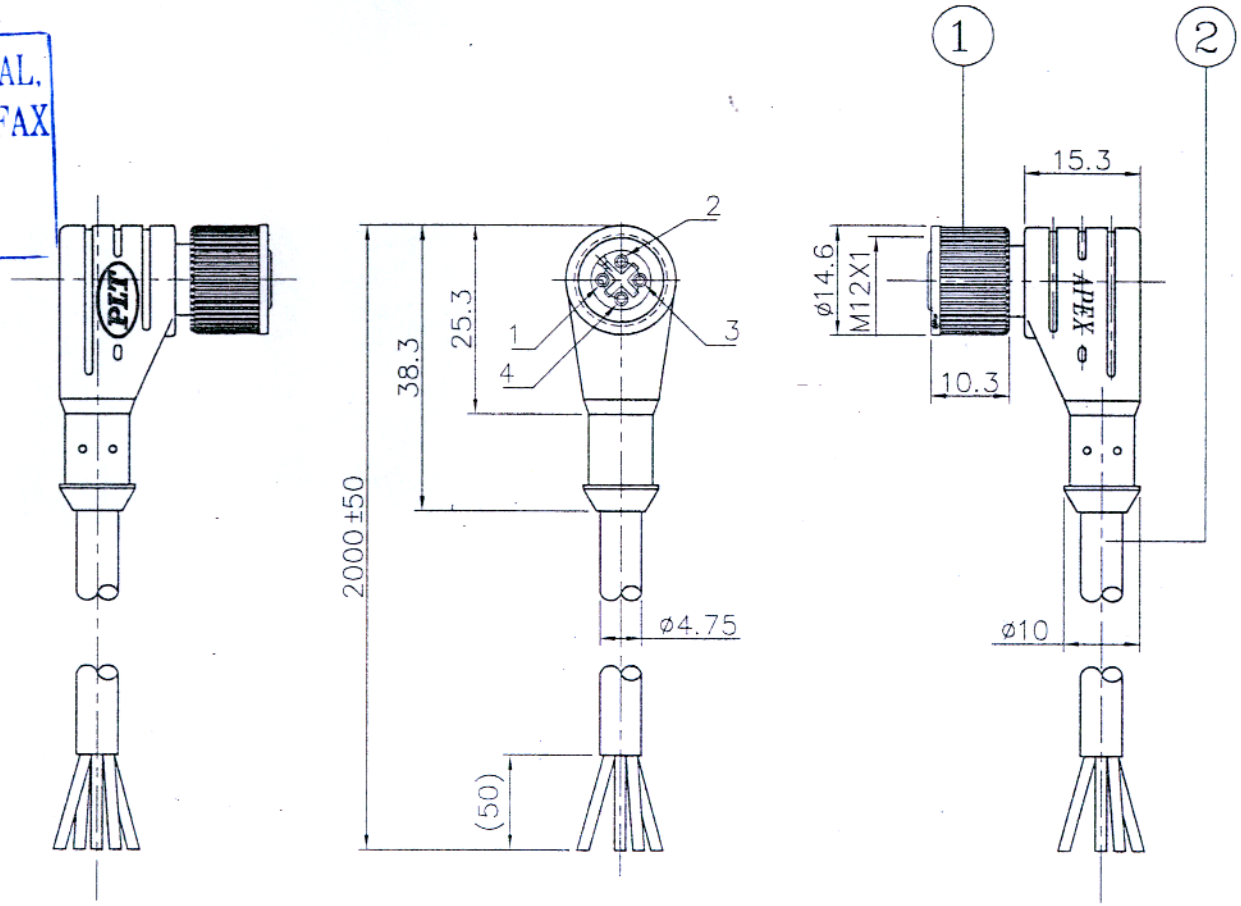

Contact No.	Cord color
1	BROWN
2	WHITE
3	BLUE
4	BLACK

註:軟質黑色PVC外觀面消光成型

ISO-9001:2000 CERTIFIED MANUFACTURER

鋁鋼精密科技股份有限公司
APEX PRECISION TECHNOLOGY CORP.

NO.	變 更 說 明
1.2	
1.1	

機 種 MODEL	M-624-LPF2-R	DATE 日期	2006. 06. 26	UNIT 單位	mm	設計	DESIGNER 開發部 2006.06.26 Candy	CHECKED 審查	APPROVE 核准
名 稱 NAME	4 PIN CORD ASS'Y	TOLERANCE 一公般差	±0.2	SCALE 比例	1 X				